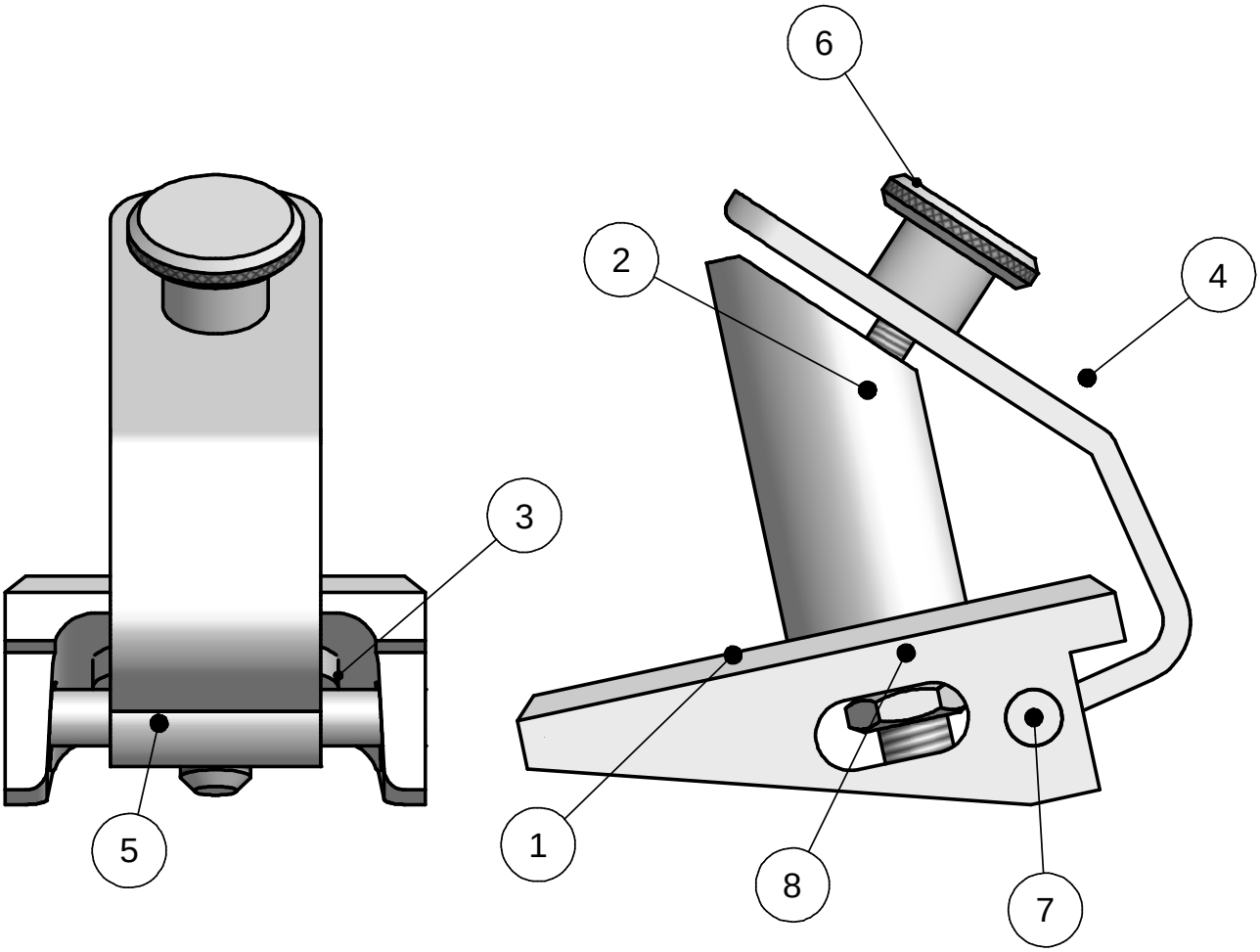

Pos	Stück	Benennung	Normblatt	Werkstoff	Halbzeug
8	1	Mutter	DIN 1651	S235Jr+C	6Kt Sw17 v.d.S.
7	1	Stift	DIN 668	11SMnPb37	Rd10x 62 lg
6	1	Rändelschraube	DIN 668	11SMnPb37	Rd30 x v.d.S.
5	1	Büchse	DIN 668	11SMNPb37	Rd14 x 30 lg
4	1	Spannbügel	DIN 174	S235JR+C	Fl30x4x 120 lg
3	1	Scheibe	DIN 668	11SMNPb37	Rd35x v.d.S.
2	1	Rundstahl	DIN 668	11SMNPb37	Rd30x 82 lg
1	1	U-Stück	DIN 1026	S235JR	U65x 102 lg

Stückliste

Zul.Abw. DIN ISO 2768- m	Oberfläche DIN ISO 1302	Maßstab: 1:1	Pos. Nr.: 1-8
		Werkstoff: Rohteil:	

	Datum	Name
Bearb.	25.12.2007	B.Kumpf
Gepr.		
Norm		

Messzeughalter

Gewerbeschule Lörrach

Messzeughalter

1

A4

Status	Änderungen	Datum	Name

B.Kumpf GWS-Lörrach 07621/429 -311
B.Kumpf@gws-loerrach.de

Pos.4

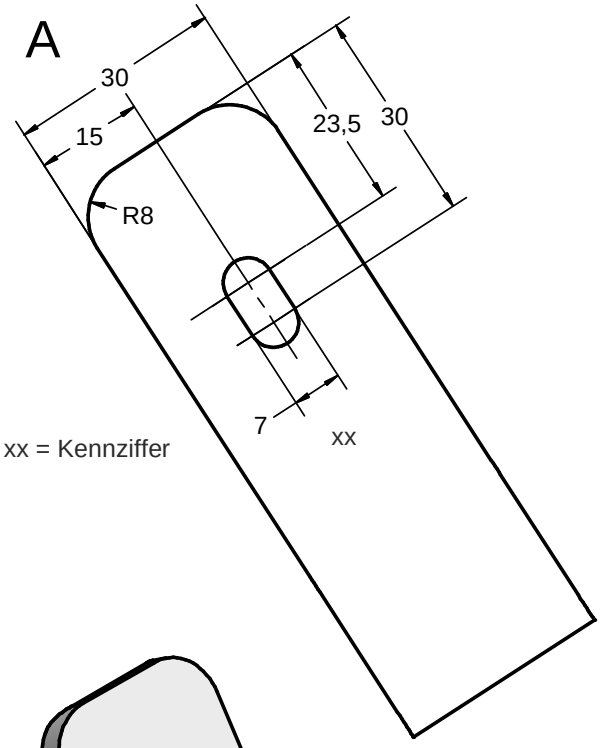

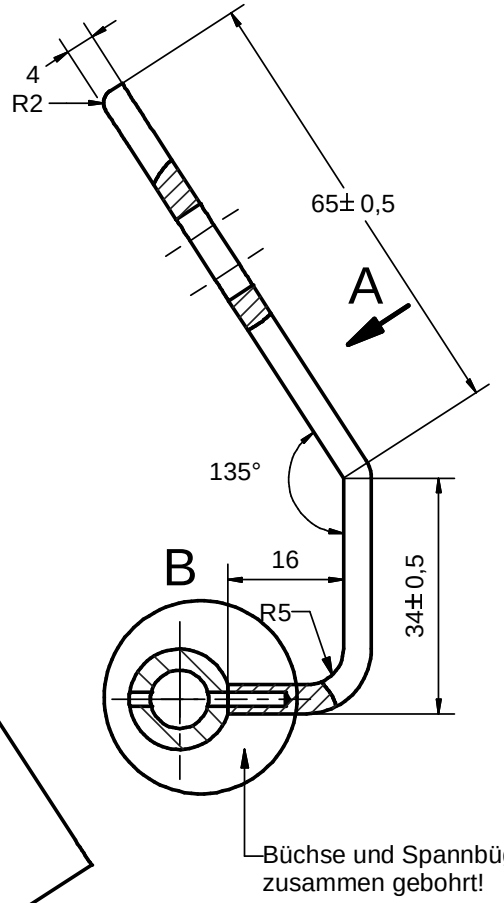

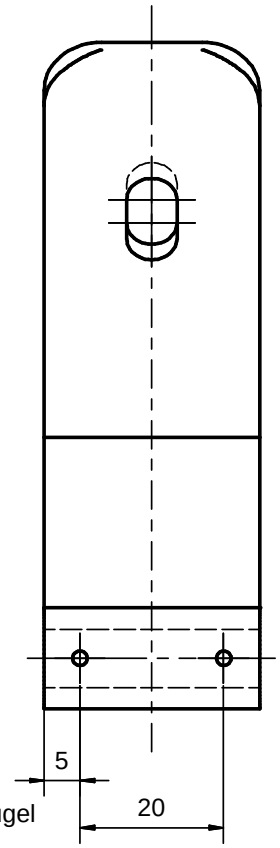

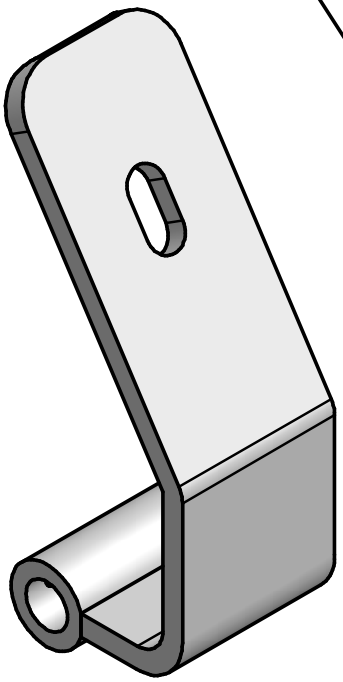

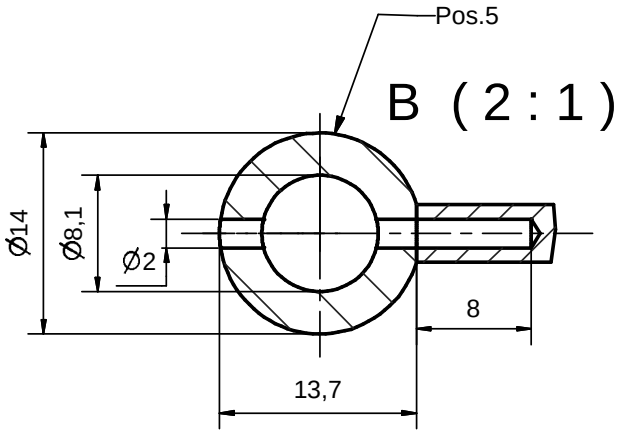

Rz25

				Zul.Abw. DIN ISO 2768- m		Oberfläche DIN ISO 1302	Maßstab: 1:1 / Pos. Nr.: 4+5
							Werkstoff: / Rohteil:
					Datum	Name	Spannbügel + Büchse
				Bearb.	25.12.2007	B.Kumpf	
				Gepr.			
				Norm			
				Gewerbeschule Lörrach			Messzeughalter / 1 / A4
Status	Änderungen	Datum	Name	B.Kumpf GWS-Lörrach 07621/429 -311 B.Kumpf@gws-loerrach.de			

Pos.12

Bohrung ∅ 4,1 mit Pos. 10 verbohren

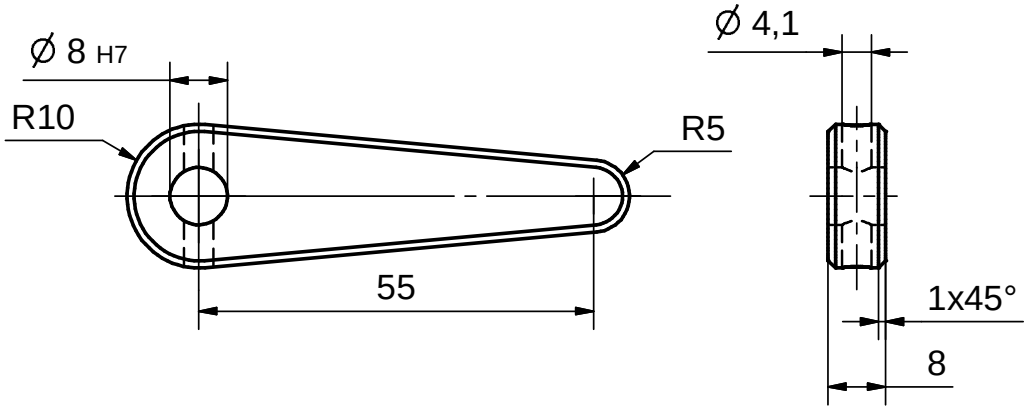

Pos. 13

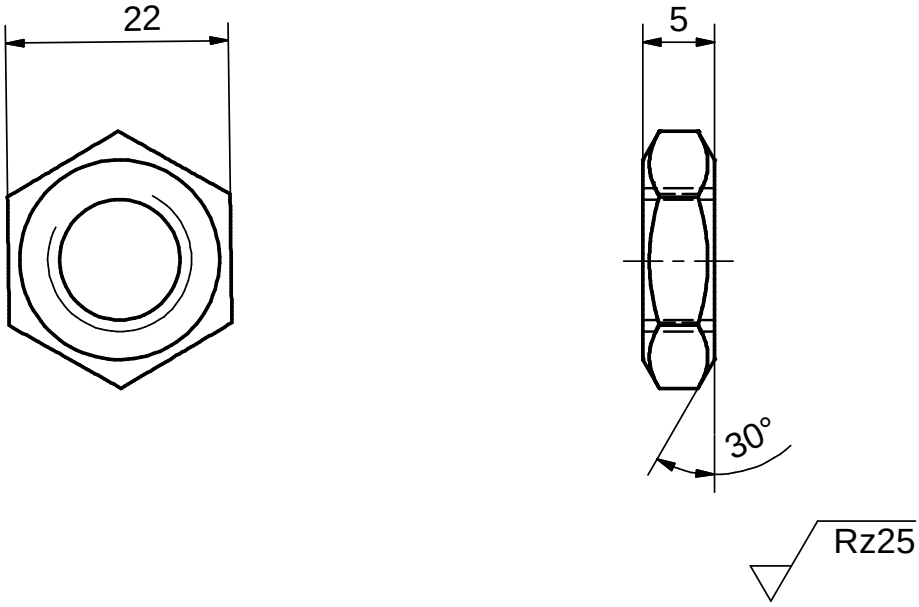

Werkstückkanten DIN 6784 Allgemeintoleranz ISO 2768- m				Oberflächen DIN ISO 1302		Maßstab: 1 : 1	Gewicht:
						(Werkstoff, Halbzeug) S235Jr (Rohteil Abmaße) SW 22 von der Stange Fl 20x8x72lg
					Datum	Name	
				Gezeichnet	29.01.2006	Kumpf	Pos. 13 Kontermutter Pos. 12 Ablaßhebel
				Kontrolliert			
				Norm			
							Position Nr. : A 4
							A4
Zust.	Änderungen	Datum	Name	Urspr.		Erst.für:	Erst. durch:

Pos.2

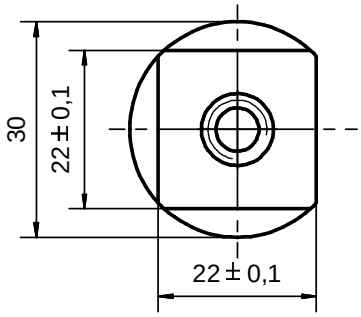

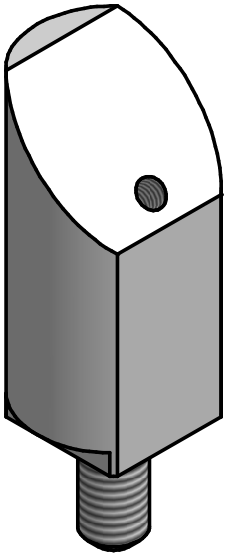

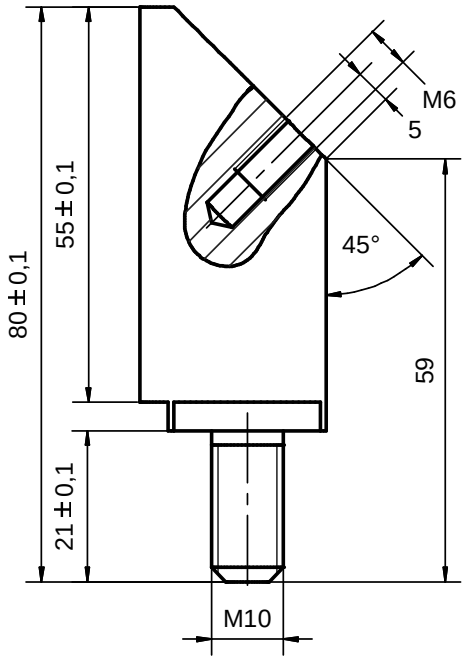

Pos. 7

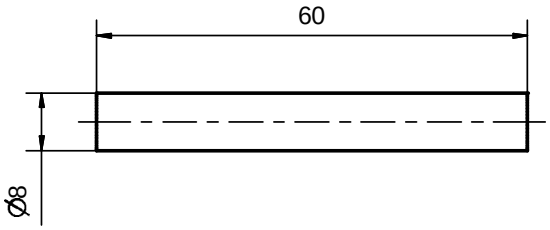

Rz25

				Zul.Abw. DIN ISO 2768- m		Oberfläche DIN ISO 1302	Maßstab: 1:1 / Pos. Nr.: 2
							Werkstoff: 11SMnPb37 / Rohteil: Rd 30x85 lg
					Datum	Name	Rundstahl + Stift
				Bearb.	23.12.2007	B.Kumpf	
				Gepr.			
				Norm			
				Gewerbeschule Lörrach			Messzeughalter / 1 / A4
Status	Änderungen	Datum	Name	B.Kumpf GWS-Lörrach 07621/429 -311 B.Kumpf@gws-loerrach.de			

Pos.3

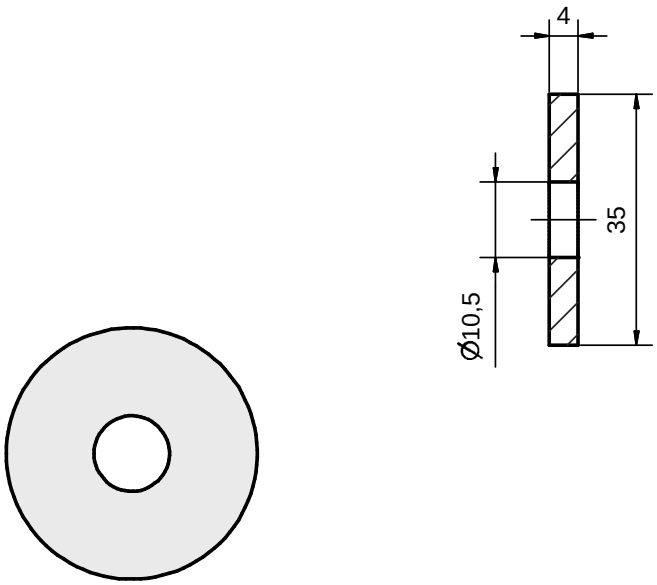

Pos. 6

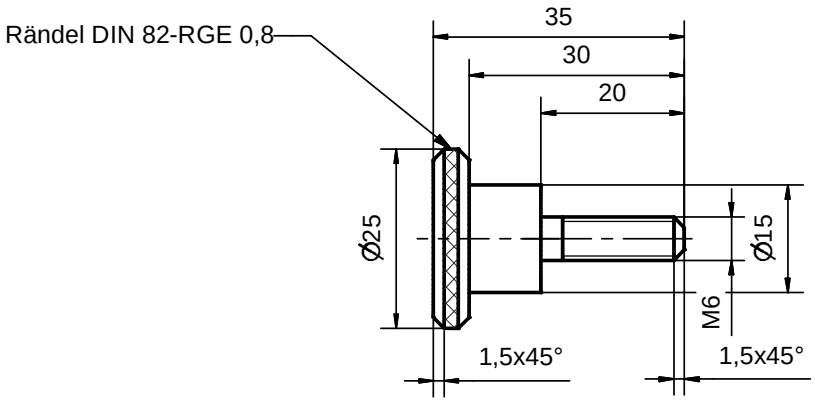

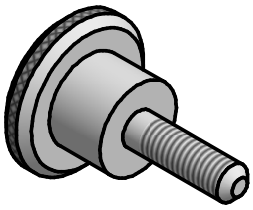

Rz25

				Zul.Abw. DIN ISO 2768- m	Oberfläche DIN ISO 1302	Maßstab: 1:1	Pos. Nr.: 3 + 6
						Werkstoff: 11SMnPb37 Rohteil:	
					Datum	Name	Scheibe + Rändelschraube
				Bearb.	25.12.2007	B.Kumpf	
				Gepr.			
				Norm			
				Gewerbeschule Lörrach		Messzeughalter	1
							A4
Status	Änderungen	Datum	Name	B.Kumpf GWS-Lörrach 07621/429 -311 B.Kumpf@gws-loerrach.de			

Pos.1

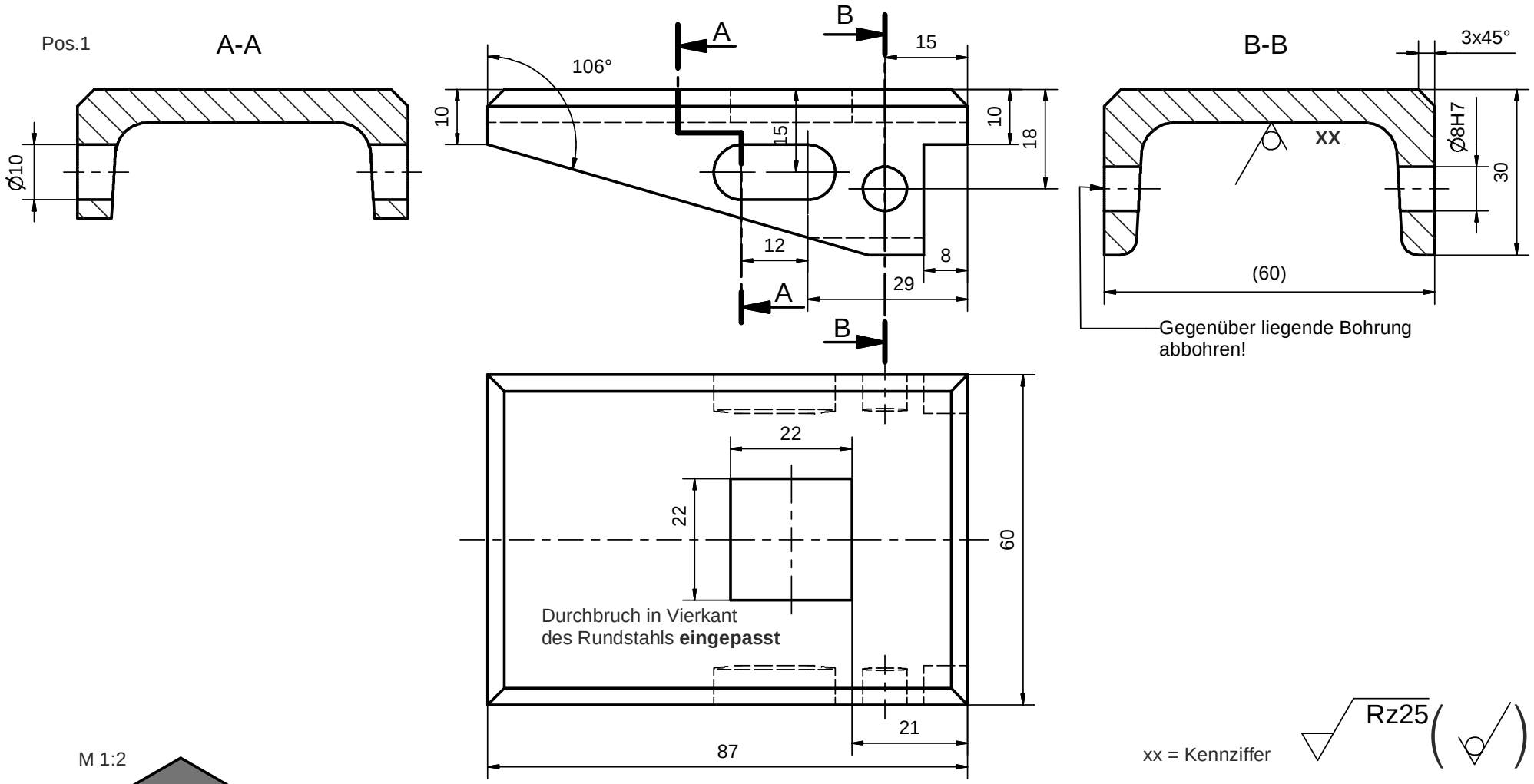

M 1:2

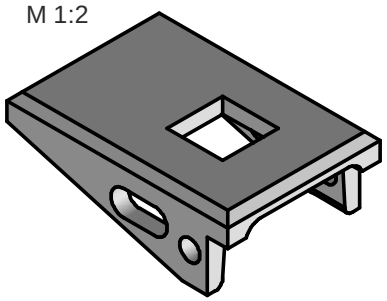

				Zul.Abw. DIN ISO 2768- m		Oberfläche DIN ISO 1302	Maßstab: 1:1 / Pos. Nr.: 1
							Werkstoff: S235JR / Rohteil: U 65x100 lg
					Datum	Name	U-Stück
				Bearb.	22.12.2007	B.Kumpf	
				Gepr.			
				Norm			
				Gewerbeschule Lörrach			Messzeughalter / 1 / A4
Status	Änderungen	Datum	Name	B.Kumpf GWS-Lörrach 07621/429 -311 B.Kumpf@gws-loerrach.de			